Miscelatori monocomando temporizzati e miscelatori monocomando temporizzati anti bloccaggio. (IT)

1. CARATTERISTICHE TECNICHE

Pressione di utilizzo:	1 – 5 bar (raccomandata: 2 - 4 bar)
Campo di temperatura :	5 – 65 °C
Tempo di erogazione preimpostato:	Lavabo 15 (+/-5) sec. @ 3 bar
	Doccia 30 (+5/-10) @ 3 bar

PRINCIPIO DI FUNZIONAMENTO MONOCOMANDO TEMPO. ANTI BLOCCAGGIO

Il dispositivo anti bloccaggio permette l'erogazione dell'acqua solo dopo il rilascio del pulsante, e ne garantisce l'arresto anche in caso di blocco volontario dello stesso (tentativo di allagamento).

2. AVVERTENZE

- Non esporre il rubinetto a temperature inferiori a 5 °C (per esempio durante il periodo invernale): in caso contrario provvedere per tempo allo svuotamento dello stesso da ogni residuo d'acqua.
- Alimentare il rubinetto con ACQUA FILTRATA : la presenza di impurità può causare il malfunzionamento del temporizzatore; in caso di acqua particolarmente ricca di minerali provvedere ad installare un addolcitore.
- In caso di chiusura temporanea dell'impianto (per interventi di manutenzione o chiusure stagionali) prima di alimentare nuovamente la linea effettuare uno spurgo della stessa a monte del rubinetto.
- Raccomandiamo di installare un rubinetto di intercettazione sulla linea di alimentazione per facilitare gli interventi di manutenzione.
- In caso di alimentazione con acqua pre-miscelata consigliamo l'utilizzo di un miscelatore termostatico di linea.
- Il tempo di erogazione varia in funzione della pressione d'alimentazione : i tempi di erogazione dichiarati sono riferiti, alla pressione di 3 bar dinamici.
- In caso di prima installazione assicurarsi di aver adeguatamente effettuato lo spurgo delle tubature.
- Durante la fase di installazione maneggiare con cura e non danneggiare per alcun motivo il rubinetto.
- Per una corretta installazione e funzionamento del rubinetto, si raccomanda di seguire le seguenti osservazioni inerenti al collegamento dei flessibili (dove presenti). Tali non devono essere installati in tensione, trazione e piegatura, devono rispettare un raggio di piegatura di ~90mm. Si consiglia di eseguire il serraggio a mano e non adoperare chiavi, leve e/o utensili di ogni genere, così facendo potrebbero rovinarsi e compormettere il funzionamento. Allocare i flessibili in un luogo accessibile ed ispezionabile che favorisca l'eventuale sostituzione, lontano dal contatto con sostanze aggressive.
- L'installazione di questo prodotto deve essere effettuata da parte di personale pro-

fessionalmente qualificato.

- L'impianto idraulico a cui sono collegati gli apparecchi, deve essere conforme alle norme vigenti.

3. INSTALLAZIONE

MONTAGGIO SU PIANO

Centrare il rubinetto (1) e il foro sul piano, con le guarnizioni in dotazione fissare il corpo mediante il kit in dotazione (2) e collegare all'impianto idrico predisposto (Fig.01).

MONTAGGIO A PARETE ESTERNA

Collegare a muro i raccordi eccentrici con rosone (1) e installare il miscelatore con le guarnizioni da 3/4" in dotazione (2). Montare stabilmente il rubinetto (3) su di una superficie liscia e planare (possibilmente piastrellata o impermeabilizzata) e collegare alle tubazioni predisposte (Fig.02).

MONTAGGIO AD INCASSO

Preparare un alloggiamento nel muro adeguato alle dimensioni del miscelatore e portare le alimentazioni dell'acqua calda a sinistra e dell'acqua fredda a destra. Il miscelatore è dotato di codoli filettati con calotta (1) sulle connessioni idriche, per facilitare le operazioni di manutenzione. Collegare il rubinetto in modo stabile alle tubazioni predisposte (2). Proteggere adeguatamente il corpo del rubinetto prima delle operazioni di muratura e isolamento; per facilitare successivi interventi di manutenzione raccomandiamo di lasciare libero da cemento e rivestimenti lo spazio intorno al rubinetto (compatibilmente con la dimensione del rosone di copertura). A muratura ultimata installare il rosone (3) e le eventuali parti di completamento (Fig.03).

4. RIDUZIONE DEL TEMPO DI EROGAZIONE (Fig.04)

E' possibile ridurre il tempo di erogazione standard del 40%-45% circa. Ruotare la miscelazione in posizione centrale, rimuovere maniglia, molla e la guida in plastica (1): rimontando la guida (1) con la faccia B rivolta verso l'uscita dell'acqua si ottiene la riduzione del tempo di erogazione. N.B: il miscelatore è fornito di fabbrica con il tempo di erogazione massimo (faccia A).

5. MANUTENZIONE

Pulire le superfici con acqua e sapone, evitare detergenti aggressivi, ed asciugare con un panno morbido. La rubinetteria temporizzata di norma non richiede manutenzione alle parti meccaniche, ma la sua affidabilità nel tempo è fortemente influenzata dalla qualità dell'acqua: per questo motivo, in alcuni casi, potrebbero essere necessari dei piccoli interventi come descritto nel paragrafo "In caso di problemi…".

6. IN CASO DI PROBLEMI...
Vedere tabella allegata.

7. GESTIONE RIFIUTI IMBALLAGGIO
Per un corretto e sostenibile smaltimento dei rifiuti generati dall'imballo prodotto, vi consigliamo di prestare attenzione allo schema riportato in calce.

Self closing single lever mixers and sefl closing single lever mixers anti-blocking. (EN)

1. TECHNICAL CHARACTERISTICS

Operating water pressure range:	1 – 5 bar (recommended: 2 - 4 bar)
Water temperature operating range:	5 – 65 °C
Water flow time:	Basin 15 (+/-5) sec. @ 3 bar Shower 30 (+5/-10) @ 3 bar

WORKING PRINCIPLE

The vandal-proof system provides flow of water only after the release of the command button and assures to stop it even if the button is locked in working position (eg. for a vandalistic attempt).

2. WARNINGS

- Do not expose the tap to temperatures lower than 5°C (for example during winter time): otherwise arrange on time for the drainage of the same from any water residual.
- Adequate provision must be made to ensure the water quality (including limescale) when installing this product; the presence of impurities may damage the self-closing cartridge.
- In case of temporary closing of the plant, purge the up-streaming water supply, before reopening the plant.
- We suggest to install check valves on the water supply lines, to help eventual maintenance operations.
- In case of supply with pre-mixed water, we suggest the use of a thermostatic mixing valve.
- The flow time depends directly on the water pressure: the declared flow times refer to a 3 bar dynamic pressure.
- In case of first installation make sure you have properly drained of the pipes.
- For correct installation and operation of the tap, it is recommended to follow the following observations regarding the connection of the hoses (where present). These must not be installed in tension, traction and bending, they must respect a bending radius of ~ 90mm. It is advisable to tighten by hand and not to use keys, levers and / or tools of any kind, as this could damage them and compromise operation. Allocate the hoses in an accessible and inspectable place that favors any replacement, away from contact with aggressive substances.
- The installation of this product must be carried out by professionally qualified personnel.
- The plumbing to which the appliances are connected must comply with current standards.

3. INSTALLATION

COUNTERTOP MIXERS

Align the tap (1) with the hole on the plane with the gasket, fix them with the kit in dotation (2) and connect at the waterworks (Fig.01).

EXPOSED MIXERS

Connect the eccentric connections with flange to the wall (1).

Install the mixer by using the 3/4" gaskets (2). Fix the tap (3) on a smooth and flat surface, possibly on a water proof wall, and connect them to the pipes (Fig.02).

CONCEALED MIXERS

Prepare a wall housing which is appropriate to the mixer's dimensions and connect the hot water supply pipes to the left and the cold water supply pipes to the right. The mixer is equipped with threaded studs (1) with nut on water connections, to facilitate maintenance.Fix the tap to the pipes (2). Protect properly the tap during brickwork operations: in order to allow future maintenance, leave free space around the tap (compatibly to the size of the cover plate). Finally place the sliding covering device (3) (Fig.03).

4. REDUCE THE FLOW TIME (Fig.04)

It is possible to reduce the standard flow time of about 40%-45%. Turn the mixing handle in the central position, remove the handle, the spring and the plastic guide (1): mount again the guide (1) with the side B facing the exit of the water and the flow time reduces. Note: the mixer is supplied by the factory with the maximum flow time (side A).

5. MAINTENANCE

Clean the surfaces with water and soap – avoid aggressive liquids – and dry with a damp cloth. Timed faucets normally don't need any maintenance for mechanical components, but its reliability is strongly influenced by water quality : for this reason, in some cases, small interventions could be necessary, as it is described in the paragraph "In case of problems…". Your retailer will be glad to give you all the necessary information on the product and the spare parts.

6. IN CASE OF PROBLEMS...

See attached table.

7. MAINTENANCE

For the correct and sustainable disposal of waste generated by the product packaging, please pay attention to the diagram below.

Mezcladores monocomando temporizado y mezcladores monocomando temporizado antibloqueo. (ES)

1. CARACTERÍSTICAS TÉCNICAS

Presión de alimentación:	1 - 5 bar (recomendada: 2 - 4 bar)
Temperatura de alimentación :	5 – 65 °C
Tiempo de descarga:	Fregadero 15(+/-5)seg. @ 3 bar Ducha 30 (+5/-10) @ 3 bar

PRINCIPIO DE FUNCIONAMIENTO

El dispositivo a prueba de vandalismo permite el suministro del agua sólo después que se suelta el botón y se asegura la interrupción del flujo incluso en caso de un bloqueo voluntario del mismo (tentativo de inundación).

2. ADVERTENCIAS

- No exponer el grifo a temperaturas inferiores a 5 °C (por ejemplo en invierno): de lo contrario proveer pronto a vaciarlo de todos los residuos de agua.
- Alimentar el grifo con AGUA LIBRE DE IMPUREZAS : la presencia de impurezas puede causar el malo funcionamiento del temporizador; en caso de agua particularmente rica en minerales, proveer a la instalación de un ablandador de agua.
- En caso de cierre temporal de la instalación (por intervenciones de mantenimiento o cierres estacionales) antes de alimentar nuevamente la línea, purgar las tuberías por arriba del grifo - un cuerpo extraño en la alimentación podría dañar gravemente el temporizador.
- Recomendamos de instalar una llave de paso en la línea de alimentación, para facilitar las intervenciones de mantenimiento.
- En caso de alimentación con agua pre-mezclada aconsejamos la utilización de un mezclador termostático.
- El tiempo de descarga varia en función de la presión de alimentación: los tiempos de descarga declarados están referidos, a la presión de 3 bar dinámicos.
- En el caso de la primera instalación, asegúrese de que las tuberías se hayan purgado correctamente.
- Para una correcta instalación y funcionamiento del grifo, se recomienda seguir las siguientes observaciones sobre la conexión de los flexibles (donde presente). Los flexibles no deben instalarse bajo tensión, tracción y flexión, sino deben respetar un radio de flexión de ~ 90 mm. Es aconsejable apretar a mano y no utilizar llaves, palancas y / o herramientas de ningún tipo, ya que podrían dañarse y comprometer el funcionamiento. Colocar los flexibles en un lugar accesible e inspeccionable que favorezca cualquier recambio, lejos del contacto con sustancias agresivas.
- La instalación de este producto debe realizarse por personal profesionalmente cualificado.
- La instalación hidráulica a la que estén conectados los aparatos deberá ajustarse a las normas vigentes.

3. INSTALACIÓN

MONTAJE MEZCLADORE DE SUELO

Alinear el mezclador (1) con el orificio de la parte superior con las juntas suministradas, fijar el cuerpo con el kit suministrado (2) y conectar al sistema de agua preparado (Fig.01).

MONTAJE MEZCLADORE EXTERNO

Conectar de pared las tuberías excéntricas con embellecedor (1) y instalar el mezclador con las juntas de 3/4" (2). Fijar establemente el grifo (3) sobre una superficie lisa y plana, posiblemente alicatada o impermeabilizada, y conectar entrada y salida a las tuberías predispuestas (Fig. 02).

MEZCLADORES PARA MONTAJE A ENCASTRE

Preparar un alojamiento en la pared adecuado a las dimensiones del mezclador y colocar las alimentaciones del agua caliente a la izquierda y del agua fría a la derecha. El mezclador tiene espigas fileteadas con tuerca (1) sobre las conexiones hídricas, para facilitar las operaciones de mantenimiento. Conectar el grifo a las tuberías predispuestas (2) de manera que quede estable. Proteger las partes visibles de las sucesivas operaciones de albañilería y aislamiento utilizando un auxilio fácilmente desmontable (bolsa o semejante). Para finalizar, quitar la protección (3) y colocar el embellecedor (fig. 03).

4. REDUCIR DEL TIEMPO DE DESCARGA (Fig.04)

Es posible de reducir el tiempo de descarga estándar acerca del 40%-45%. Rotar la manija de mezcladura en posición central y remover la manija, el muelle y la corredera en plástico (1): montar de nuevo la corredera (1) con le lado orientado hacia la salida del agua y el tiempo de descarga se reduce. Nota: el mezclador es suministrado por el productor con el tiempo máximo de descarga (lato A).

5. MANTENIMIENTO

Limpiar las superficies con agua mezclada con jabón – evitar limpiadores abrasivos– y secar con un paño suave. La grifería temporizada normalmente no necesita mantenimiento para la mecánica, pero su vida útil está fuertemente condicionada por la calidad del agua: por esta razón, en algunos casos, podrían ser necesarias algunas pequeñas intervenciones, como se describe en el parágrafo "En caso de problemas…". Vuestro revendedor será contento de proporcionaros todas las informaciones necesarias acerca del producto y de las piezas de recambio, para garantizar el correcto funcionamiento en el tiempo.

6. EN CASO DE PROBLEMAS…
Ver tabla adjunta.

7. GESTIÓN DE RESIDUOS DE EMBALAJE
Para una eliminación correcta y sostenible de los residuos generados por el embalaje del producto, le recomendamos que preste atención al diagrama de la parte inferior.

Mitigeurs temporisés à levier unique et mitigeurs temporisés anti-blocage à levier unique. (FR)

1. CARACTÉRISTIQUES TECHNIQUES

Pression de service :	1 – 5 bar (recommandée: 2 - 4 bar)
Plage de température	5 – 65 °C
Temporisation pré-reglé :	Lavabo 15 (+/-5) sec .à 3 bar
	Douche 30 (+5/-10) sec. à 3 bar

FONCTIONNEMENT

Le dispositif antivandalisme permette l'écoulement de l'eau seulement après que le bouton est relâché et il assure l'arrêt en cas démarche volontaire de bloc (en cas d'inondation).

2. NOTICE

- Ne pas exposer le robinet à températures inférieures à 5°C (pour exemple dans la période hivernale): dans le cas contraire effectuer pour temps le vidange complet du robinet .
- Alimenter le robinet avec EAU FILTRÉE: la présence d'impuretés peut causer le mauvais fonctionnement du robinet; en cas d' eau particulièrement riche de minéraux il faut installer un adoucisseur.
- En cas d'arrêts temporaires de l'installation (pour interventions d'entretien ou pour des arrêts saisonniers), avant d'alimenter de nouveau le circuit il faut faire un vidange de celui-ci en amont du robinet, un corps étranger dans l'alimentation pourrait endommager gravement le robinet.
- Nous conseillons d'installer des robinet d'arrêt sur la ligne d'alimentation pour faciliter les interventions d'entretien.
- En cas d'alimentation avec eau pré-mitigée nous recommandons d'utiliser un mitigeur thermostatique sur réseau.
- Le temps d'écoulement change en fonction de la pression d'alimentation: les temps d'écoulement déclarés se réfèrent, à la pression de 3 bars.
- En cas de première installation, assurez-vous que les tuyaux ont été correctement purgés.
- Pour une installation et un fonctionnement corrects du robinet, il est recommandé de suivre les observations suivantes concernant le raccordement des flexibles, (où prévu). Ceux-ci ne doivent pas être installés en traction et flexion, ils doivent respecter un rayon de courbure de ~ 90mm. Il est conseillé de serrer à la main et de ne pas utiliser de clés, leviers et / ou outils d'aucune sorte, car cela pourrait être endommagé et compromettre le fonctionnement. Placez les flexibles dans un endroit accessible et inspectable qui favorise tout remplacement, à l'abri du contact avec des substances agressives.
- L'installation de ce produit doit être effectuée par un personnel professionnel qualifié.

- Le système hydraulique auquel les appareils sont raccordés doit être conforme aux normes en vigueur.

3. INSTALLATION

MITIGEURS DE MONTAGE SUR COMPTOIR

Aligner le mitigeur (1) dans le trou sur le dessus avec les joints fournis, fixez le corps à l'aide du kit fourni (2) et connectez au système d'eau préparé (Fig. 01).

MITIGEURS POUR MONTAGE EXTÉRIEUR

Fixer au mur les raccords excentriques avec rosace (1) et installer le mitigeur avec les joints 3/4" (2). Fixer le robinet (3) sur une surface lisse et plane, possiblement carrelée ou étanchéifiée, et connecter aux tuyauteries fournies (Fig. 02).

MITIGEURS POUR MONTAGE ENCASTRÉ

Préparer un emplacement dans le mur adapté aux dimensions du mitigeur et relier les alimentations de l'eau chaude à gauche et de l'eau froide à droite. Le mitigeur est doté de raccord filetés avec écrou (1) sur les connexions du réseau, pour faciliter les opérations d'entretien. Relier le robinet de façon stable au tuyauterie fournies (2). Protéger convenablement le corps du robinet avant des opérations de maçonnerie et d'isolation; pour faciliter les entretiens successifs nous recommandons de laisser libre de ciment et de revêtements l'espace autour du robinet (en fonction de dimension de la rosace). Une fois terminé la maçonnerie installer la rosace (3) et les parties éventuelles de complètement (Fig.03).

4. RÉDUIRE DE TEMPS D'ÉCOULEMENT (Fig.04)

Il est possible de réduire le temps d'écoulement standard du 40%-45% environ. Tourner la poignée de mélange en position centrale et enlever la poignée, le ressort et la glissière en plastique (1): en montant à nouveau la glissière (1) avec le coté B orienté vers la sortie de l'eau on la réduction du temps d'écoulement. Note: le mitigeur est fourni par le producteur avec le temps d'écoulement maximum (coté A).

5. ENTRETIEN

Nettoyer les surfaces avec détergents spécifiques, ne pas utiliser des matériaux abrasifs et essuyer avec un chiffon doux. La robinetterie temporisé ne demande pas d'entretien dans les parties mécaniques normalement, mais sa durée dans le temps est forcement influencée par la qualité de l'eau ; pour cette raison, dans certains cas, des petites interventions sont nécessaires comme écrit dans le paragraphe « en cas de problèmes.. »

Votre revendeur vous fournira toutes les informations nécessaires sur le produit et les pièces de rechange, à fin de garantir le fonctionnement correct dans le temps.

6. EN CAS DE PROBLÈMES…
Voir le tableau ci-joint.

7. GESTION DES DÉCHETS D'EMBALLAGES
Pour une élimination correcte et durable des déchets générés par l'emballage du produit, veuillez respecter le schéma ci-dessous.

Selbstschluss-Einhebelmischer und Selbstschluss-Einhebelmischer mit Anti-Blockiersystem. (DE)

1. TECHNISCHES DATENBLATT

Zulaufdruck:	1 – 5 bar (eingetragen: 2 - 4 bar)
Zulauftemperatur:	5 – 65 °C
Voreingestellte Brühzeit:	Waschbecken 15 (+/-5) @ 3 bar Dusche 30 (+5/-10) @ 3 bar

BETRIEBSPRINZIP

Das vandalensichere Gerät ermöglicht den Wasserfluss erst nach dem Loslassen des Knopfes und stellt sicher, dass der Wasserfluss auch dann stoppt, wenn es absichtlich blockiert wird (Vandalismus).

2. WARNHINWEISE

- Die Armatur sollte nicht Temperaturen unter 5 °C ausgesetzt werden (z. B. im Winter). Falls das nicht möglich ist, entleeren Sie rechtzeitig das Restwasser.
- Versorgen Sie die Armatur mit GEFILTERTEM WASSER: Das Vorhandensein von Verunreinigungen kann zu Fehlfunktionen der Selbstschluss-Funktion führen. Installieren Sie bei besonders mineralstoffreichem Wasser einen Enthärter.
- Wenn die Anlage vorübergehend geschlossen wird (aufgrund Wartungsarbeiten oder saisonaler Schließungen), reinigen Sie Anlage bevor die Leitung wieder aufgedreht wird.
- Wir empfehlen, ein Absperrventil in der Anlage zu installieren, um die Wartung zu erleichtern.
- Die Fließzeit variiert je nach Wasserdruck: die angegebenen Fließzeiten beziehen sich auf einen Druck von 3 bar.
- Bei Anschluss mit vorgemischtem Wasser empfehlen wir die Verwendung eines Thermostatmischers.
- Stellen Sie vor der ersten Installation sicher, dass die Rohre ordnungsgemäß gespült wurden.
- Für die korrekte Installation und Betrieb der Armatur wird empfohlen, die folgenden Hinweise für den Anschluss der Flexschläuche zu beachten. Diese dürfen nicht unter Spannung, Zugkraft und Biegung installiert werden, sie müssen einen Biegeradius von ~90 mm einhalten. Es ist ratsam, von Hand festzuziehen und keine Schlüssel, Hebel und/oder Werkzeuge jeglicher Art zu verwenden, da diese beschädigt werden und die Funktionen beeinträchtigen können. Die Schläuche sollen an einem zugänglichen und inspizierbaren Ort sein um einen eventuellen Austausch zu erleichtern. Jeglicher Kontakt mit aggressiven Substanzen ist absolut zu vermeiden.
- Die Installation dieses Produkts muss von fachlich qualifiziertem Personal durchgeführt werden.
- Die Rohrleitungen, an denen die Geräte angeschlossen sind, müssen den geltenden Normen entsprechen.

3. INSTALLATION

WASCHTISCHMISCHER

Setzen Sie den Hahn mit den mitgelieferten (1) Dichtungen in das Loch oben ein, befestigen Sie den Körper mit dem mitgelieferten Kit (2) und schließen Sie ihn an das vorbereitete Wassersystem an (Fig. 01).

AUFPUTZMISCHER

Verbinden Sie die Anschlüsse mit Rosetten (1) an der Wand und installieren Sie den Mischer mit den mitgelieferten 3/4 "Dichtungen (2). Fixieren Sie die Armatur (3) auf einer glatten und ebenen Oberfläche (möglichst gefliest oder wasserdicht) und schLießen sie an die Rohrleitungen an (Fig. 02).

UNTERPUTZMISCHER

Bereiten Sie ein Gehäuse in der Wand vor, das für die Größe des Mischers geeignet ist, und sehen Sie den Warmwasseranschluss links und den Kaltwasseranschluss rechts vor. Der Mischer ist mit Gewindebolzen mit Mutter an den Wasseranschlüssen ausgestattet, um Wartungsarbeiten zu erleichtern (1). Schließen Sie die Armatur stabil an die Rohrleitungen an (2). Schützen Sie die Armatur ausreichend vor den Mauerwerkarbeiten sowie Isolierung. Um spätere Wartungsarbeiten zu erleichtern, empfehlen wir, den Raum um der Armatur frei von Zement und Fliesen zu lassen (passend mit der Größe der Abdeckplatte). Sobald das Mauerwerk fertig ist, installieren Sie die Abdeckplatte (3) und eventuell andere Teile zur Fertigstellung (Fig. 03).

4. REDUZIEREN DER FLIESSZEIT (Fig.04)

Es ist möglich, die Standardfließzeit um ca. 40 % - 45 % zu reduzieren. Drehen Sie den Mischer in die zentrale Position und entfernen Sie, den Griff, die Feder und die Kunststoffführung (1): Bauen Sie die Plastikführung (1) mit der Seite B zum Wasserauslauf wieder ein, somit wird die Fließzeit verkürzt. Anmerkung: Der Mischer wird mit der Werkseinstellung „maximale Lieferzeit" (Seite A) geliefert.

5. INSTANDHALTUNG

Reinigen Sie die Oberflächen mit Wasser und Seife - vermeiden Sie aggressive Reinigungsmittel - und trocknen Sie sie mit einem weichen Tuch. Die Selbstschlussarmaturen benötigen normalerweise keine Wartung der mechanischen Teile, aber ihre Zuverlässigkeit im Laufe der Zeit wird stark von der Wasserqualität beeinflusst. Aus diesem Grund können in einigen Fällen kleine Eingriffe erforderlich sein, wie im Abschnitt "Bei Problemen…" beschrieben. Ihr Händler stellt Ihnen gerne alle notwendigen Informationen über das Produkt und die Ersatzteile zur Verfügung.

6. BEI PROBLEMEN

Siehe beigefügte tabelle.

7. ABFALLWIRTSCHAFT VON VERPACKUNGSMATERIAL

Für die korrekte und nachhaltige Entsorgung der durch die Produktverpackung entstehenden Abfälle empfehlen wir Ihnen, das nachstehende Diagramm zu beachten.

Fig.01

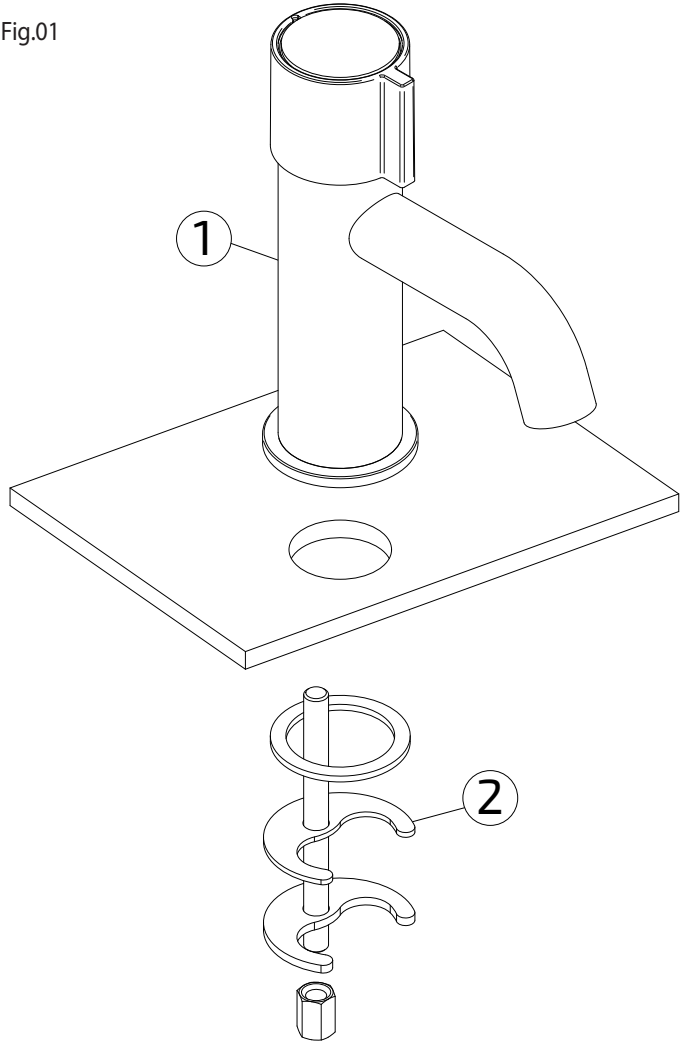

Fig.02

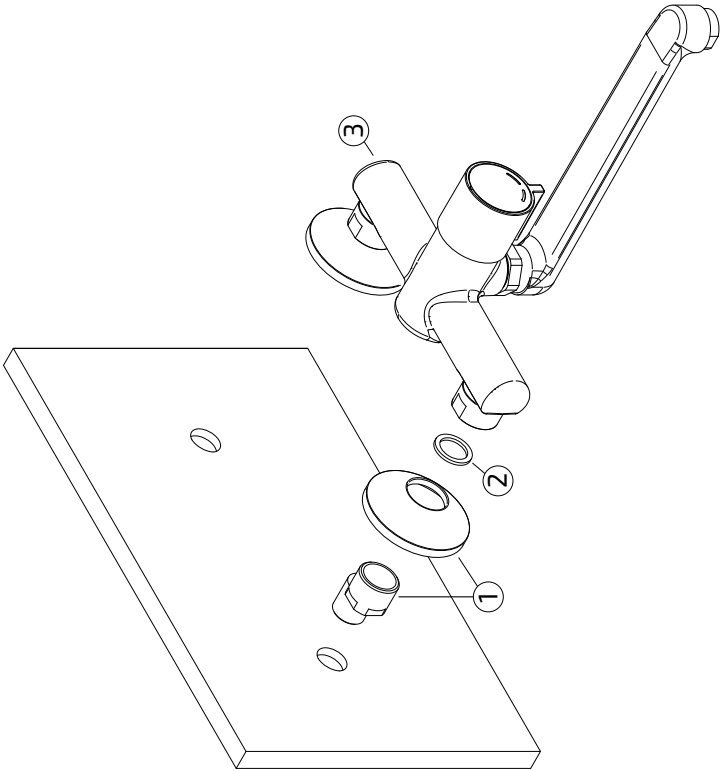

Fig.03

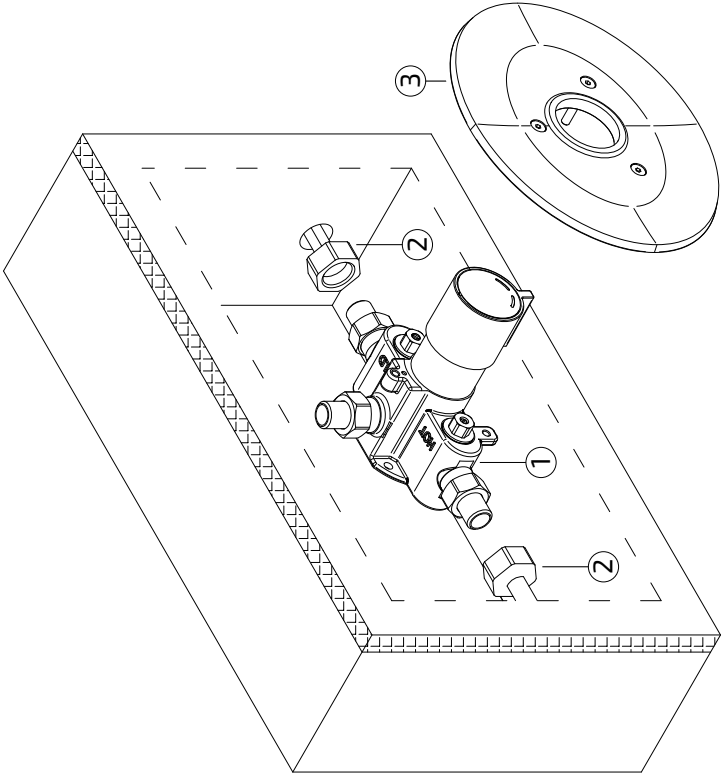

Fig.04

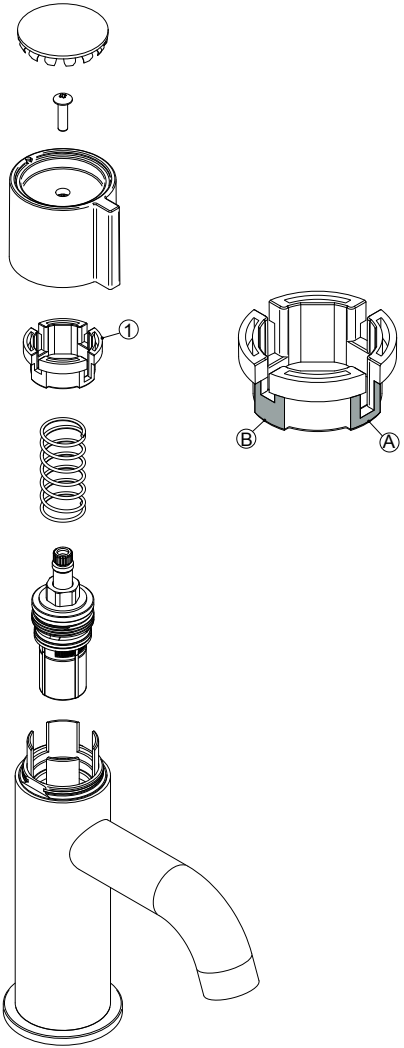

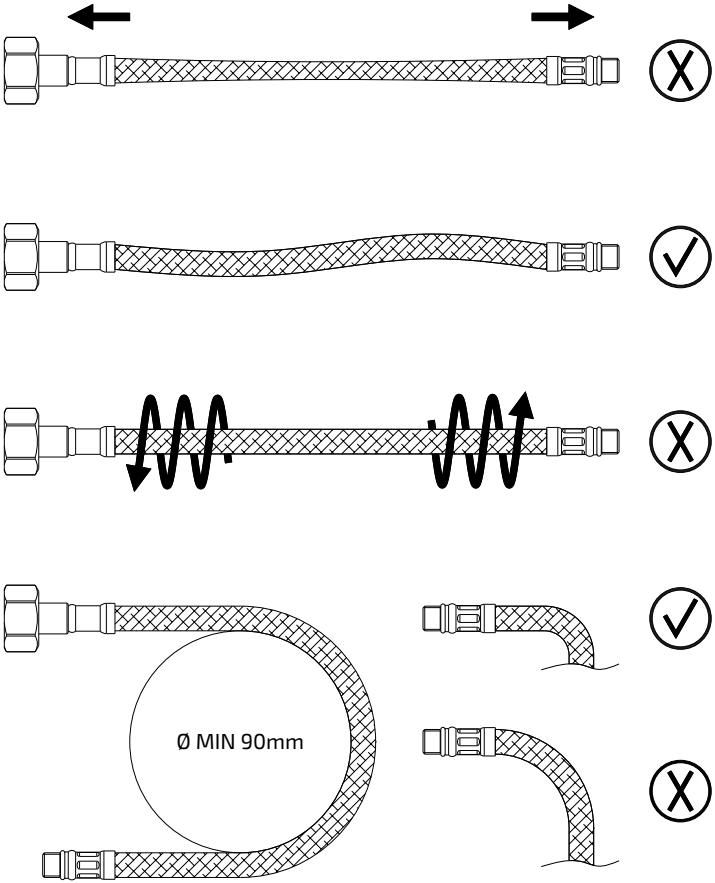
Ø MIN 90mm

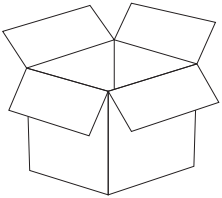

SCATOLONE IN CARTONE ONDULATO
CORRUGATED CARDBOARD BOX

20
PAP

CARTA / PAPER

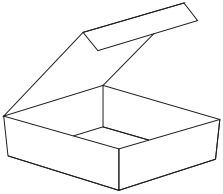

SCATOLA IN CARTONE ONDULATO
CORRUGATED CARDBOARD BOX

20
PAP

CARTA / PAPER

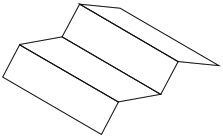

CARTA DA IMBALLAGGIO
PAPER PACKAGING

22
PAP

CARTA / PAPER

SACCHETTO A BOLLE
BUBBLE WRAP BAGS

04
PE-LD

PLASTICA / PLASTIC

SACCHETTO COMPOSTABILE
COMPOSTABLE BAG

07
OTHER

UMIDO / COMPOSTABLE WASTE

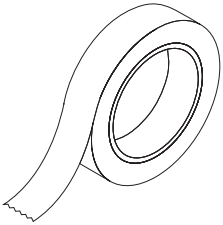

NASTRO ADESIVO
DUCT TAPE

05
PP

INDIFFERENZIATO
GENERAL WASTE

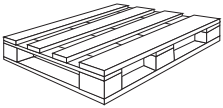

BANCALE IN LEGNO
WOODEN PALLET

50
FOR

LEGNO / WOOD

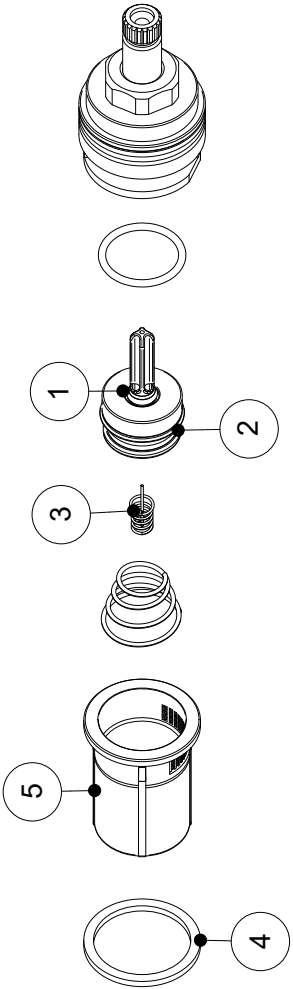
1
2
3
5
4

PROBLEMA	AZIONE
Il rubinetto chiude non appena rilascio il pulsante	• Verificare l'integrità della molla a spillo (3) e il suo corretto posizionamento al centro del terminale in plastica: se necessario, riposizionarla in sede. • Verificare che il bordo esterno della guarnizione a labbro (2) non sia danneggiato : se così fosse sostituire il vitone temporizzato. • Prima del montaggio verificare che la guarnizione in fibra (4) sia in buone condizioni.
Il rubinetto non chiude	• Rimuovere eventuali corpi estranei sull'o-ring di chiusura (1). • Verificare che le parti mobili scorrano liberamente : se necessario rimuovere eventuali incrostazioni e lubrificare l'asta cromata con olio/grasso SILICONICO (non utilizzare oli minerali). • Verificare il buono stato della guarnizione in fibra (4) prima di rimontare.
Scarsa erogazione d'acqua	• Verificare la pulizia dei filtri sulla linea di alimentazione. • Smontare il vitone e verificare che il filtro sull'ingresso del bicchiere di temporizzazione (5) sia libero da ostruzioni.
In caso di altri problemi contattare il rivenditore o l'assistenza tecnica telefonica.	

PROBLEM	SOLUTION
Tap close immediately after re-leasing the push button	• Check the integrity of the spring (3) and its correct placement. • Check if the outer edge of the lip seal (2) is damaged : in that case, replace the self-closing cartridge. • Check the fibre washer (4) before reassembly.
Tap does not close correctly	• Check the presence of debris on the O-Ring (1) and in case clean the rubber. • Check the free movement of the cartridge: if necessary clean the moving parts and lubricate the spindle with silicone based oil/grease (do not use mineral oil). • Check the fibre washer (4) before reassembly.
Insufficient water flow	• Check if the filters on the supply line are cleaned. • Dismount the cartridge and check that the filter (5) is clean.

For further problems please contact your reseller.

PROBLEMA	ACCIÓN
El grifo cierra en cuanto relajo el botón	• Verificar la integridad del resorte (3) y su correcta colocación en el centro del terminal de plástico : si es necesario, reposicionarla en su sede. En caso de que el resorte sea dañado, es necesaria su sustitución. • Verificar que el borde externo de la junta a labio (2) no sea dañado : si es así, sustituir la montura temporizada. • Verificar la junta en fibra (4) antes de volver a montar.
El grifo no cierra	• Verificar la presencia de cuerpos extraños en la junta de cierre (1) y eventualmente quitarlos. • Verificar que las partes móviles se deslizen libremente : si es necesario lubrificar el asta cromada con aceite/grasa SILICÓNICO (no utilizar aceites minerales). • Verificar la junta en fibra (4) antes de volver a montar.
Descarga del agua insufficiente	• Verificar la limpieza de los filtros en la linea de alimentación. • Desmontar el cartucho y verificar si el filtro (5) es libre de obstrucciónes.
En caso de otros problemas contactar vuestro revendedor.	

PROBLÈME	SOLUTION
Le robinet se ferme des qu'on laisse le bouton	• Vérifier le ressort à épingle (3) et son position correcte au centre du cylindre en plastique: si nécessaire ,il faut la remettre da son siège. • Vérifier que le bord extérieur du joint (2) ne soit pas endommagé , dans ces cas il faut remplacer la tête temporisé. • Vérifier le joint en fibre (4) avant de remonter.
Le robinet ne se ferme pas	• Vérifier la présence de corps étrangers sur le joint torique de fermeture (1) et éventuellement les enlever. • Vérifier que les parties mobiles coulissent librement : si nécessaire il faut graisser l'axe chromé avec de la graisse de silicone (ne pas utiliser huiles alimentaires). • Vérifier le joint en fibre (4) avant de remonter.
Écoulement de l'eau insuffisant	• Vérifier le nettoyages des filtres de la ligne d'alimentation. • Démonter la cartouche et vérifier que le filtre (5) soit libre d'obstruction.
En cas de problèmes contacter le revendeur.	

PROBLEM	LÖSUNG
Die Armatur schließt sich sobald ich den Druckknopf los lasse	• Überprüfen Sie die Unversehrtheit der Feder (3) und ihre korrekte Positionierung: falls notwendig, positionieren Sie sie neu. • Stellen Sie sicher, dass der äußere Rand der Lippendichtung (2) nicht beschädigt ist. Falls ja, tauschen Sie das Selbstschlussventil aus. • Überprüfen Sie vor dem Zusammenbau den guten Zustand der Faserdichtung (4).
Die Armatur schließt nicht	• Entfernen Sie alle Fremdkörper an den O-Ringen (1). • Überprüfen Sie, dass sich das Ventil frei bewegen lässt: Falls notwendig, entfernen Sie Ablagerungen und schmieren Sie die Stange mit Öl / Fett auf Silikonbasis ein (keine Mineralöle verwenden). • Überprüfen Sie vor dem Zusammenbau den guten Zustand der Faserdichtung (4).
Schlechte Wasserversorgung	• Überprüfen Sie die Sauberkeit der Filter in der wasser.. • Zerlegen Sie die Schraube und prüfen Sie, ob der Filter am Eingang des Steuerglases (5) frei von Hindernissen ist.
Bei anderen Problemen, kontaktieren Sie Ihren Verkäufer.	

Note: